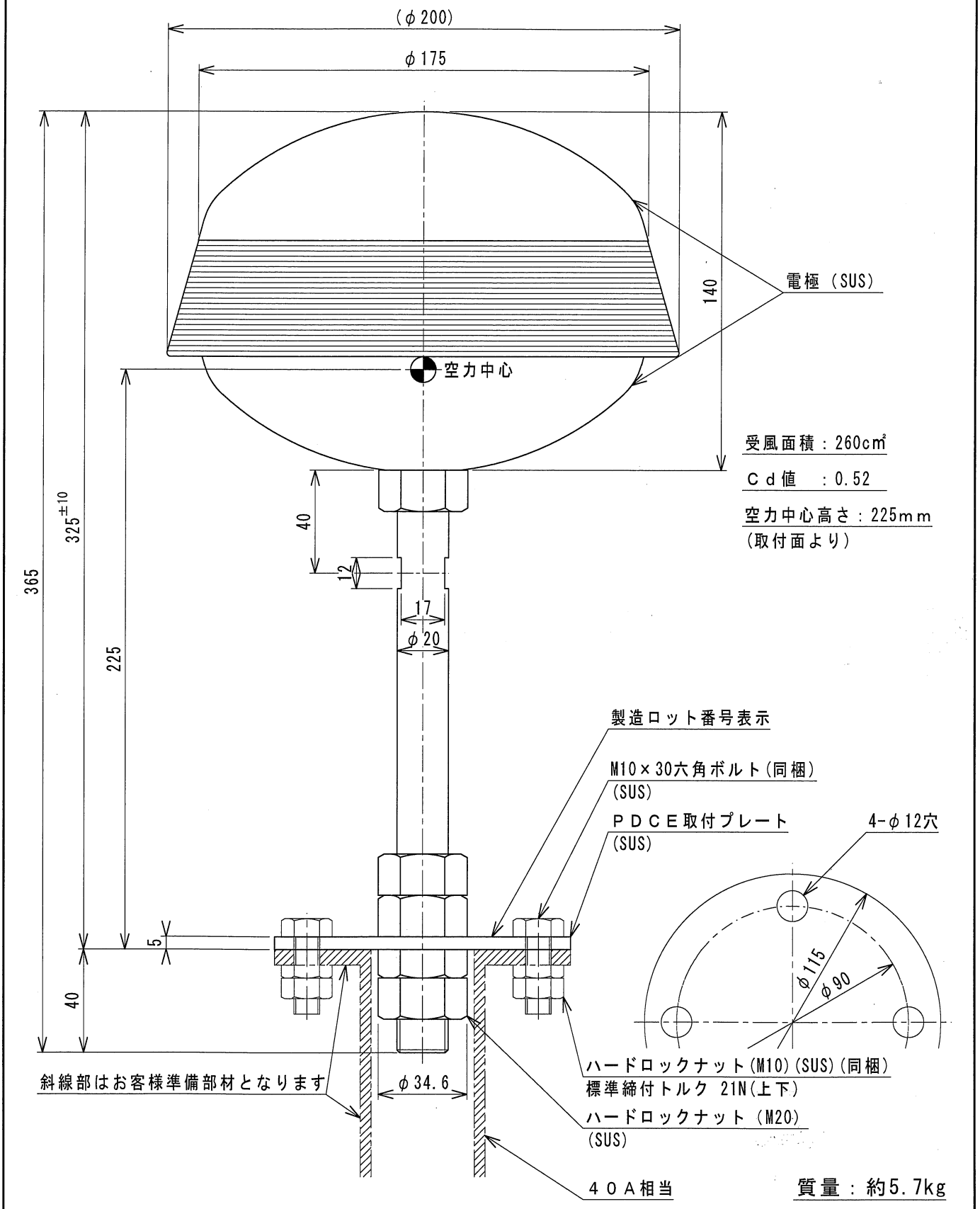

DSN	LSS	'18.10.16	UNIT mm		TITLE PDCEジュニア PDCE－J 外観図
DWG	横山	'18.10.16	SCALE 1/2	DWG NO. LSS図番：J－000 LSP図番：PDC15A61	
CHK	松本賢	'24.12.24			

LSS